ITALIANO (Lingua originale) / ENGLISH (Translation of the original language)
ITALIANO (Lingua originale) / ENGLISH (Translation of the original language)
ITALIANO (Lingua originale) / ENGLISH (Translation of the original language)

PIUSI® *Fluid Handling Innovation*

MOD. FOO215A40
MOD. FOO215A30
MOD. FOO215A20

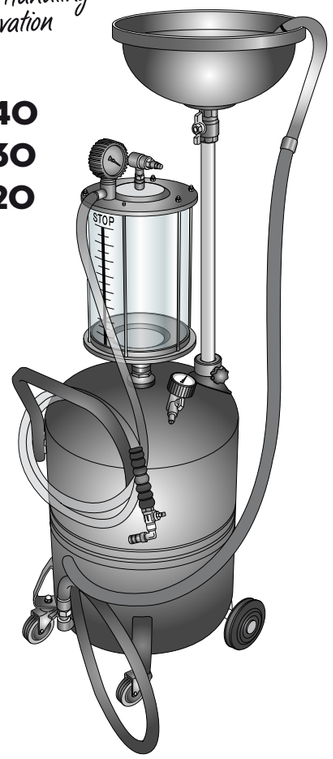

© PIUSI S.p.A.

IT. Il presente manuale è di proprietà di PIUSI S.p.A., la quale è esclusiva titolare di tutti i diritti previsti dalle leggi applicabili, ivi comprese a titolo esemplificativo le norme in materia di diritto d'autore. Tutti i diritti derivanti da tali norme sono riservati a PIUSI S.p.A.: la riproduzione anche parziale del presente manuale, la sua pubblicazione, modifica, trascrizione, comunicazione al pubblico, distribuzione, commercializzazione in qualsiasi forma, traduzione e/o elaborazione, prestito, ed ogni altra attività è riservata per legge a PIUSI S.p.A.

Tutti i diritti di riproduzione di questo manuale sono riservati a PIUSI S.p.A.
Il testo non può essere usato in altri stampati senza autorizzazione scritta di PIUSI S.p.A.

© PIUSI S.p.A.

IL PRESENTE MANUALE È PROPRIETÀ DI PIUSI S.p.A.
OGNI RIPRODUZIONE ANCHE PARZIALE È VIETATA.

© PIUSI S.p.A.

EN. *This manual belongs to PIUSI S.p.A., which is the sole proprietor of all rights indicated by applicable laws, including, by way of example, laws on copyrights. All the rights deriving from such laws are reserved to PIUSI S.p.A.: the reproduction, including partial, of this manual, its publication, change, transcription and notification to the public, transmission, including using remote communication media, placing at disposal of the public, distribution, marketing in any form, translation and/or processing, loan and any other activity is reserved by the law to PIUSI S.p.A.*

All reproduction rights are reserved by PIUSI S.p.A.
The text cannot be reprinted without the written permission of PIUSI S.p.A.

© PIUSI S.p.A.

THIS MANUAL IS THE PROPERTY OF PIUSI S.p.A.
ANY REPRODUCTION, EVEN PARTIAL, IS FORBIDDEN.

CONFORMITÀ DEL PRODOTTO

La presente attrezzatura oggetto del manuale non reca la marcatura CE poiché non prevista dalla direttiva macchine 2006/42 CE (Articolo 2 e Articolo 17).

Il prodotto progettato e costruito da Piusi S.p.A. denominato "**Oil Drainer**" è stato realizzato secondo una corretta prassi costruttiva vigente come previsto dalla direttiva 2001/95 CE sulla sicurezza generale dei prodotti.

PRODUCT CONFORMITY

The appliance described in this manual does not carry the CE Marking as this is not required by Machinery Directive 2006/42/EC (Article 2 and Article 17).

*The product, designed and built by Piusi S.p.A., known as an "**Oil Drainer**", has been manufactured in accordance with current best construction practices as envisaged by Directive 2001/95/EC governing the general safety of products.*

AVVERTENZE

IT. Questi apparecchi sono ad esclusivo uso professionale e devono essere utilizzati soltanto per la raccolta di olio esausto. Si declina ogni responsabilità per anomalie o pericolosità derivanti da utilizzo non conforme. La pressione dell'aria utilizzata per lo scarico del serbatoio non deve superare il valore di 0,5 bar. è vietato tassativamente alterare o modificare l'attrezzatura ed in particolare la valvola di sicurezza montata sul serbatoio. In caso di anomalie provvedere alla sostituzione con ricambi originali.

ATTENZIONE

Non utilizzare l'apparecchio con fluidi diversi dall'olio esausto, ed in particolare liquidi esplosivi, infiammabili o corrosivi. Non utilizzare in presenza di scintille o scariche elettriche. Rispettare le vigenti normative di sicurezza.

ATTENZIONE

Attenersi scrupolosamente alle istruzioni di utilizzo per evitare sversamenti di olio.

ATTENZIONE

Se il prodotto non è integro (compresa l'applicazione degli adesivi) interrompere l'utilizzo.

OPERATING PRECAUTIONS

EN. *The appliance is for professional use only and must be used exclusively for recovering waste oil. The manufacturer declines all liability for faults or hazardous situations deriving from improper use. The air pressure used to empty the tank must not exceed 0.5 bar. Altering or modifying the appliance is strictly forbidden, in particular it is strictly prohibited to tamper with the safety valve on the tank.*
In the case of anomalies, replace with original spare parts.

WARNING

Do not use with fluids different from exhausted oil, do not use particularly with explosives, flammable or corrosive liquids. Supply must be immediately interrupted in the presence of sparks or electrical discharges. Observe all applicable safety regulations.

WARNING

Strictly adhere to the instructions for use to avoid oil spillages.

WARNING

If the product is not intact (including the correct application of decals) stop use immediately.

SPECIFICHE

Capacità serbatoio	80 l
Capacità vasca	3 l
Ø vasca	360 mm
Imbuto estraibile (con griglia)	570 mm
Valvola di sicurezza scarico CE	0,5 bar
Lunghezza tubo di scarico	2 m
Indicatore di livello serbatoio	
Valvola di gonfiaggio	
Ruote anteriori con flangia in acciaio	

Soltanto per visore recuperatore ad aspirazione

Capacità visore trasparente	8 l
Kit sonde flessibili	
Lunghezza tubo di aspirazione	2 m
Manometro pressione aria	2 bar max.

Modello **FOO215A40**	Peso	27,5 kg
Modello **FOO215A30**	Peso	28,5 kg
Modello **FOO215A20**	Peso	32,5 kg

FEATURES

Tank capacity	*80 l*
Bowl capacity	*3 l*
Bowl Ø	*360 mm*
Removable funnel (with screen)	*570 mm*
CE discharge safety valve	*0,5 bar*
Discharging hose lenght	*2 m*
Tank level gauge	
Inflating air tap	
Fixed wheels with steel centre	

Viewer vacu-drainer only

Transparent viewer capacity	*8 l*
Flexibles probes kit	
Suction hose lenght	*2 m*
Air pressure gauge	*2 bar max.*

*Model **FOO215A40***	*Weight*	*27,5 kg*
*Model **FOO215A30***	*Weight*	*28,5 kg*
*Model **FOO215A20***	*Weight*	*32,5 kg*

ETICHETTE DI ATTENZIONE / *WARNING DECALS*

ITALIANO (Lingua originale) / ENGLISH (Translation of the original language)
ITALIANO (Lingua originale) / ENGLISH (Translation of the original language)
ITALIANO (Lingua originale) / ENGLISH (Translation of the original language)

CONTENUTO / *PACKAGE CONTENTS*

Recuperatore/Aspiratore per olio esausto

Il presente apparecchio mobile con serbatoio è progettato allo scopo di recuperare olio esausto da un veicolo per aspirazione (modelli F00215A40, F00215A30 e F00215A20) oppure anche per caduta (modelli F00215A30 e F00215A20). La raccolta per caduta avviene mediante una vasca regolabile in altezza dotata di imbuto e griglia scolafiltri. L'aspirazione avviene portando in depressione con aria compressa l'apparecchio. Una volta generato il vuoto, è possibile eseguire più aspirazioni vedendo la quantità di olio recuperata nel visore trasparente. Lo scarico avviene portando in leggera sovrapressione il fusto.

1. fusto
2. indicatore di livello
3. manometro
4. valvola di pressurizzazione
5. portavasca
6. vuotometro
7. vasca di raccolta
8. griglia scolafiltri
9. portasonde
10. sonde
11. pistola aspirazione olio

Waste oil gravity/suction drainer

This trolley-mounted appliance with tank is designed to recover waste oil from a vehicle by suction drainage (models F00215A40, F00215A30 and F00215A20) or gravity drainage (models F00215A30 and F00215A20). Gravity collection is achieved using a height-adjustable bowl with a funnel and filter drainage grille. Suction is applied by creating a vacuum in the appliance using compressed air. Once the vacuum has been created several oil suction operations can be performed, with the quantity of oil recovered visible in the transparent viewer. The tank is emptied by bringing it to slight overpressure conditions.

1. *tank*
2. *level gauge*
3. *pressure gauge*
4. *pressurisation valve*
5. *bowl holder*
6. *vacuum gauge*
7. *collection bowl*
8. *filter drainage grille*
9. *probe holder*
10. *probes*
11. *oil suction gun*

MODELLO F00215A40 / *MODEL F00215A40*

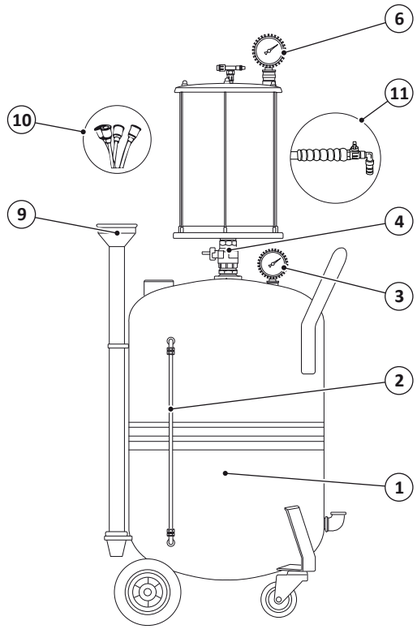

MODELLO F00215A30 / *MODEL F00215A30*

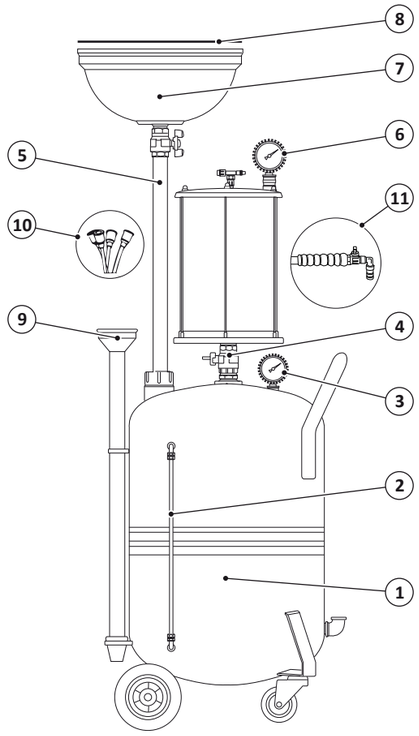

MODELLO F00215A20 - *MODEL F00215A20*

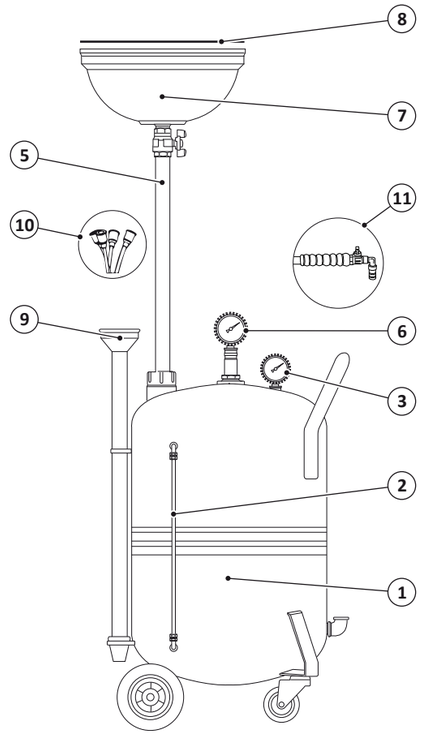

SCHEMA VALVOLE / *VALVES DIAGRAM*

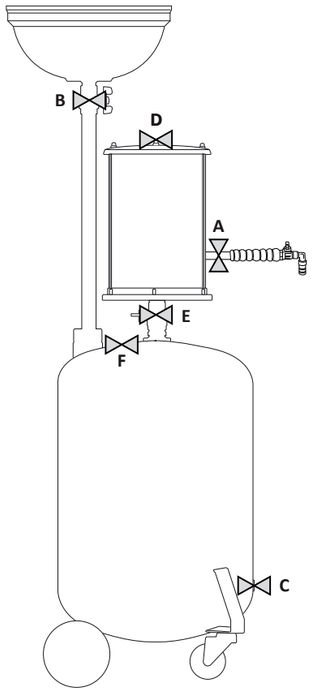

MONTAGGIO / *ASSEMBLY*

Solo per recuperatore ad aspirazione 90

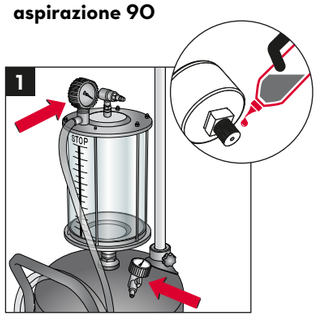

IT. Fissare il manometro ed il vacuometro alla raccorderia di pressurizzazione dopo aver applicato del sigillante sulla filettatura. Avvitare l'adattatore per aria compressa.

EN. *Fit the pressure gauge and vacuum gauge to the pressurisation fitting after coating the thread with thread locker compound. Screw in the compressed air adapter.*

VACU-DRAINER 90 only

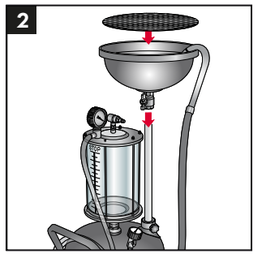

IT. Inserire l'imbuto della vasca di raccolta e conservare le sonde nel tubo portasonde.

EN. *Fit the collection bowl funnel and stow the probes in the probes holder tube.*

UTILIZZO / *USE*

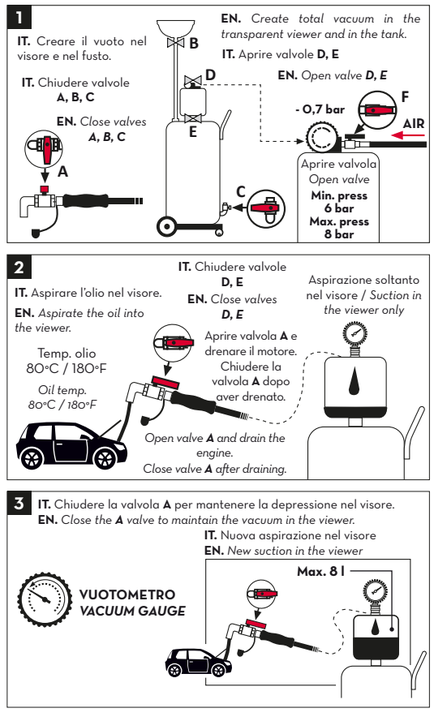

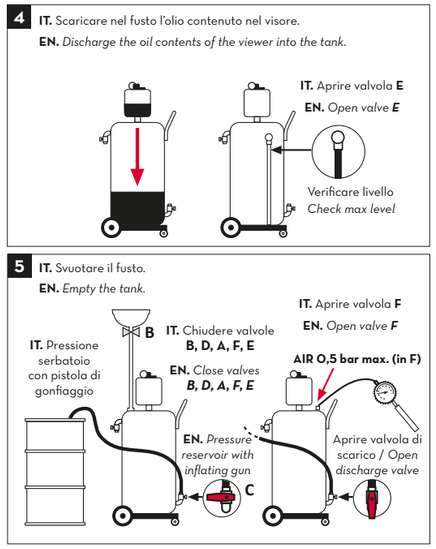

ATTENZIONE / *WARNING*

Configurazioni errate comportano uno sversamento di olio all'esterno: attenersi scrupolosamente alle configurazioni indicate. / *Incorrect configurations may result in oil spillages outside the appliance; adhere strictly to the indications provided.*

PER LA PULIZIA UTILIZZARE ESCLUSIVAMENTE DIESEL - *TO CLEAN THE UNIT USE DIESEL FUEL ONLY*

piusi.com
PIUSI SpA · Suzzara MN Italy
cod. **M0419 ML** ITEN rev. **00**